Wandschouwkap

5DB69255

EG018410

Extra accessoires verkrijgbaar

Actieve-koolstoffilter

5Z 9102X1

EG18911

Metalen vetfilter van roestvrij staal

5Z 9203X1

EG18541

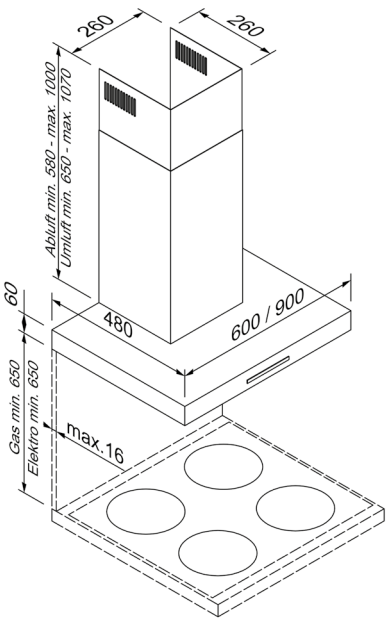

Design	
Kleur	Zwart mat
Type	Box-Design
Breedte (in cm)	90

Bedieningsmodi & vermogen	
Luchtafvoermodus / recirculatiemodus	• / •
Ventilator-efficiëntieklasse	A
Verlichtingsefficiëntieklasse	A
Vetfilter-efficiëntieklasse	C
Luchtafvoervermogen max. normaal niveau / intensief niveau[1]	560m³/h / 632m³/h
Recirculatievermogen max. normaal niveau / intensief niveau[1]	394m³/h / 445m³/h
Geluidswaarde (in dB {A}) normaal niveau max. afvoerlucht[2]	62

Bedieningscomfort & uitrusting	
Bediening	Touch Control
Verlichting	2 × 2,7 W LED
Vermogenniveaus	3 + 1 Intensief niveau
Intensieve niveaus met automatische terugstelling	•
Multi Control	•
Filterverzadigingsindicatie	–

Meegeleverde accessoires**	
Meegeleverde toebehoren	Metalen vetfilter, vaatwasserbestendig

Technische gegevens	
Energie-efficiëntieklasse	A
Aangesloten vermogen	225W / 200-240 V
Zekering (in A)	10 A
Frequentie (in Hz)	50-60 Hz
Type stekker	Type F
Lengte aansluitkabel (in cm)	150 cm
Nettogewicht (in KG)	13,2 kg
Bruttogewicht (in KG)	16,14 kg
Afmetingen verpakt apparaat (H × B × D)	101,0 x 39,0 x 60,0 cm
Afmetingen afvoerlucht (H × B × D)	64,0 - 106,0 x 90,0 x 48,0 cm
Afmetingen circulerende lucht (H × B × D)	71,0 x 113,0 x 90,0 x 48,0 cm
EAN	4251003111378

Aanwijzing	
Aanwijzing	

Meer informatie is te vinden op onze website:
www.blaupunkt-einbaugeraete.com

[1] Normen voor ventilatorvermogen conform EN 61591
[2] Normen voor geluidsdruk conform EN 60704-2-13.
Op een schaal van A+++ tot D.